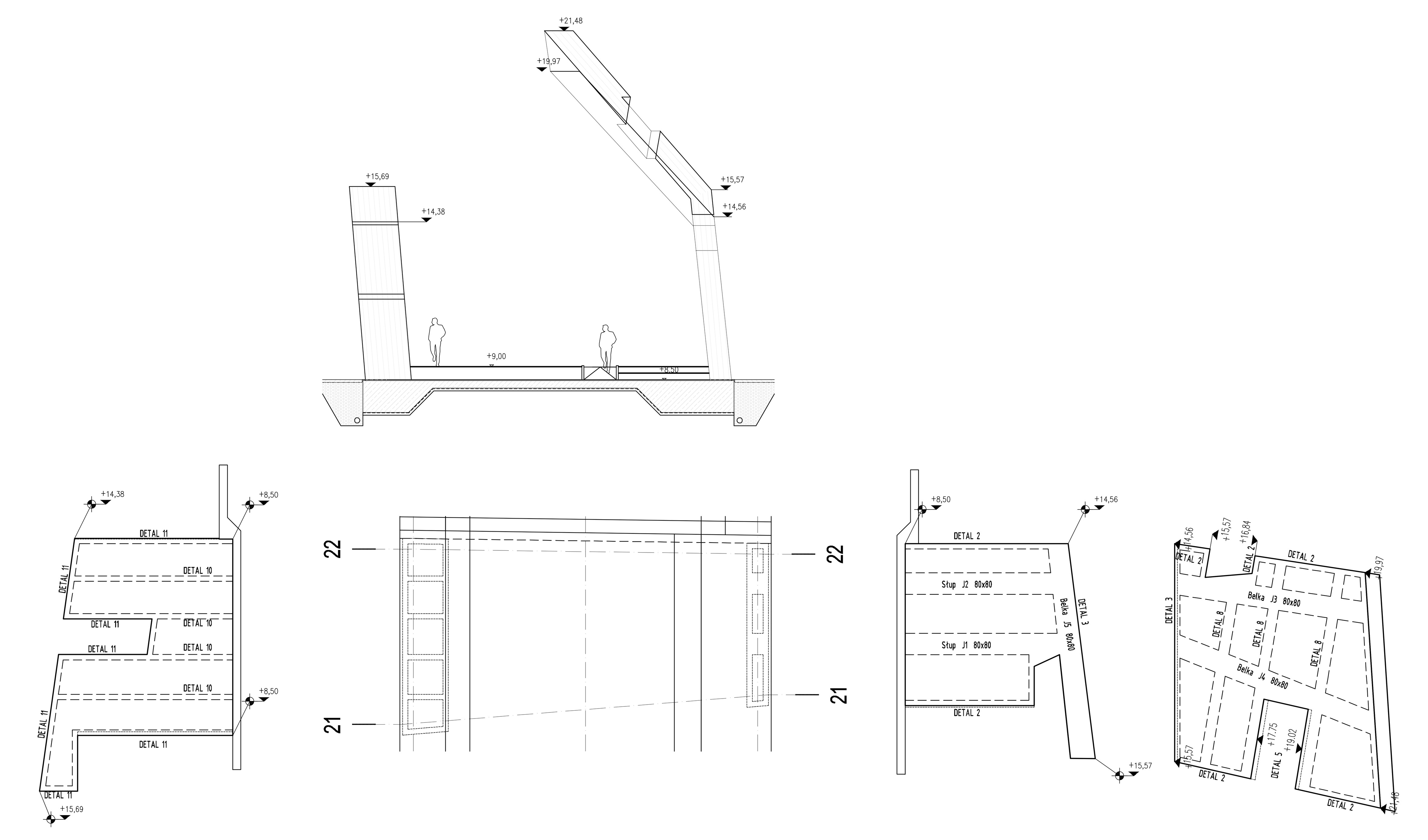

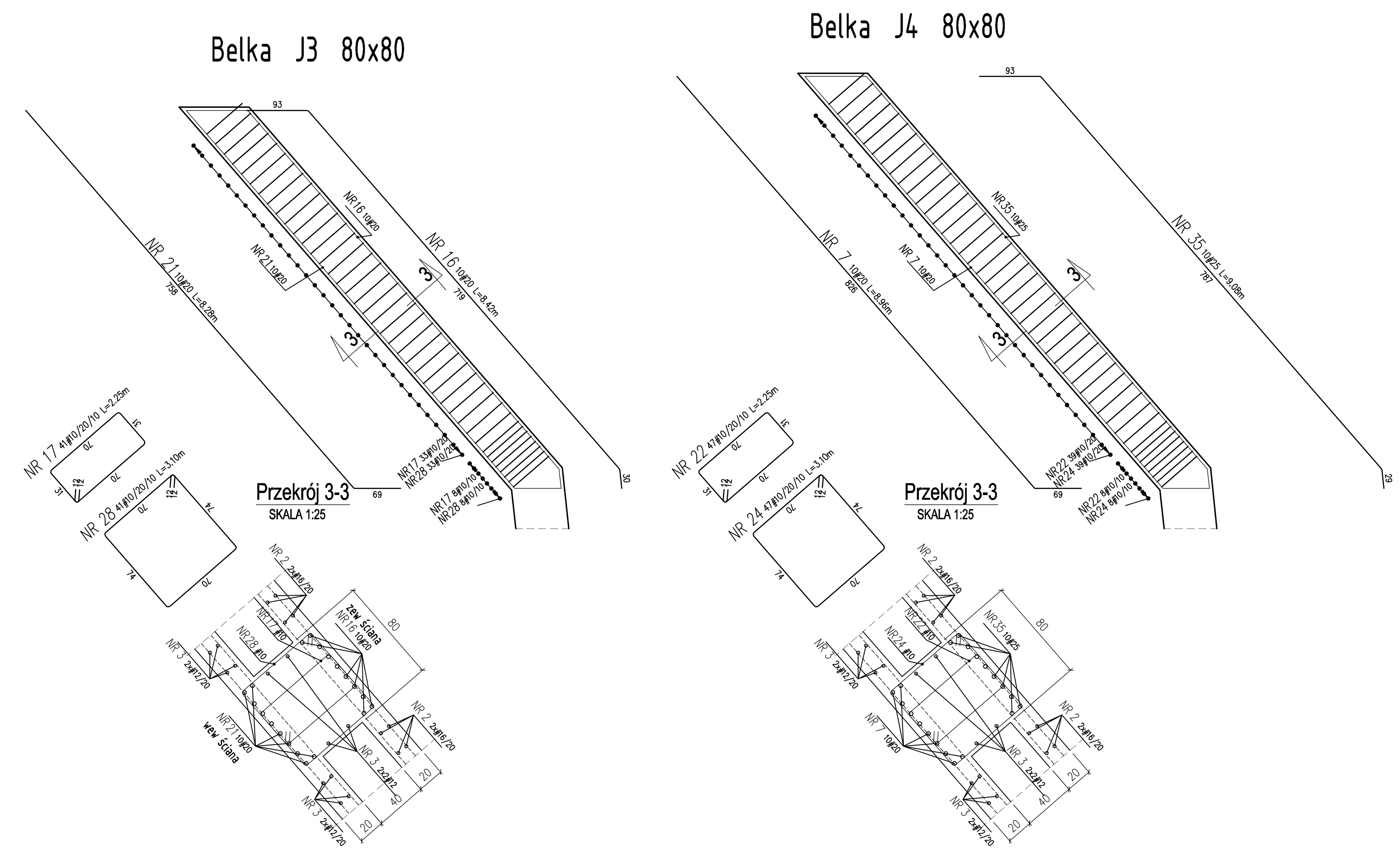

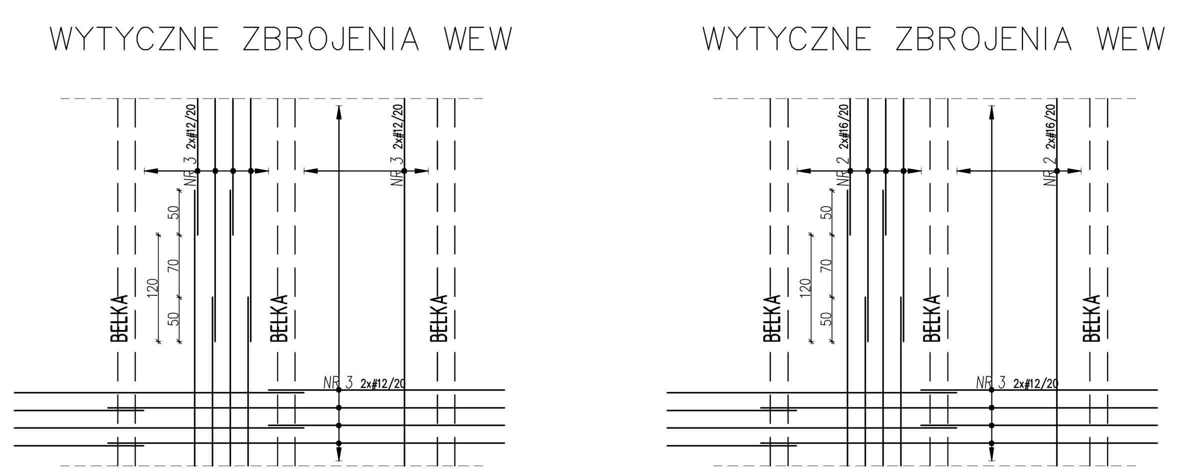

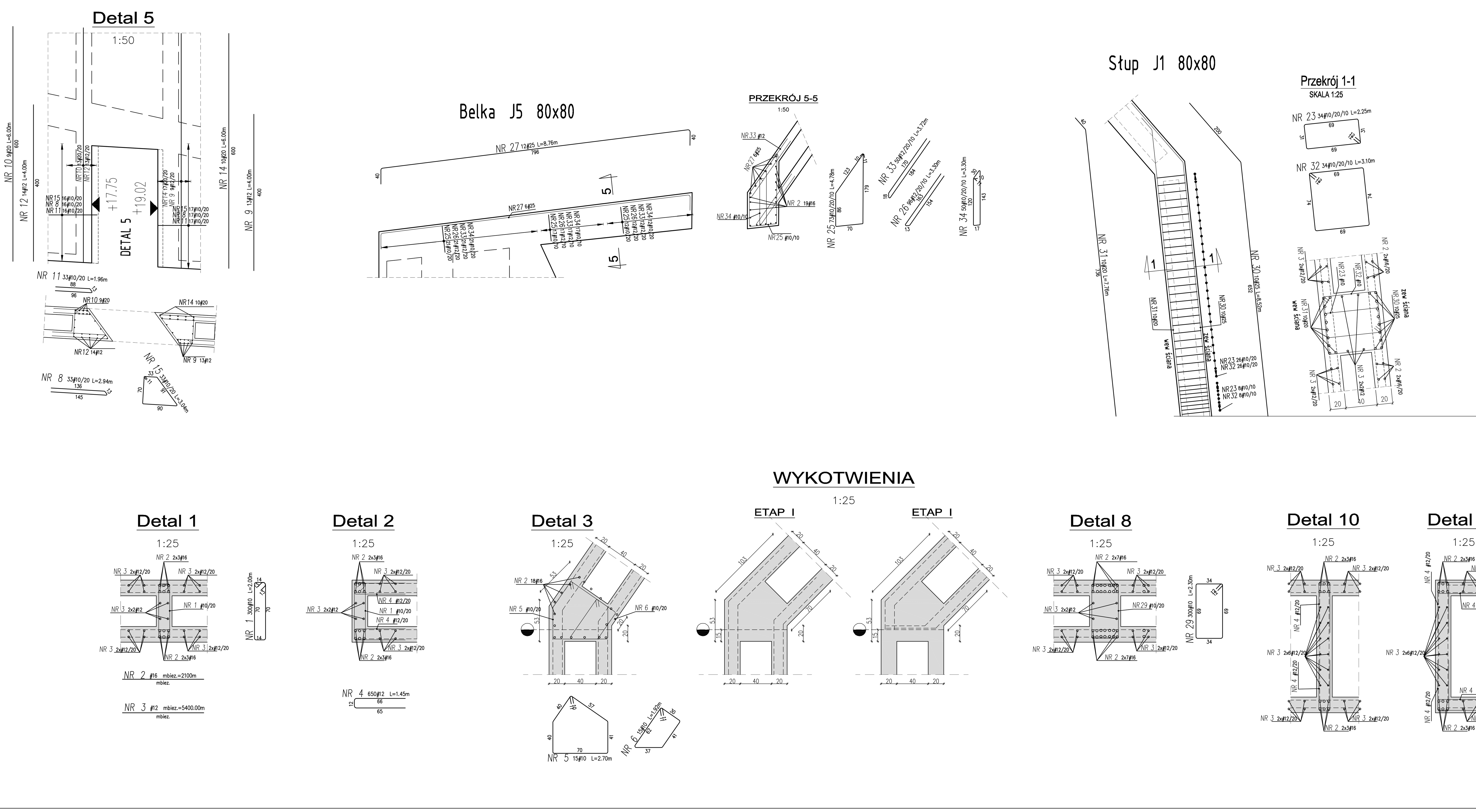

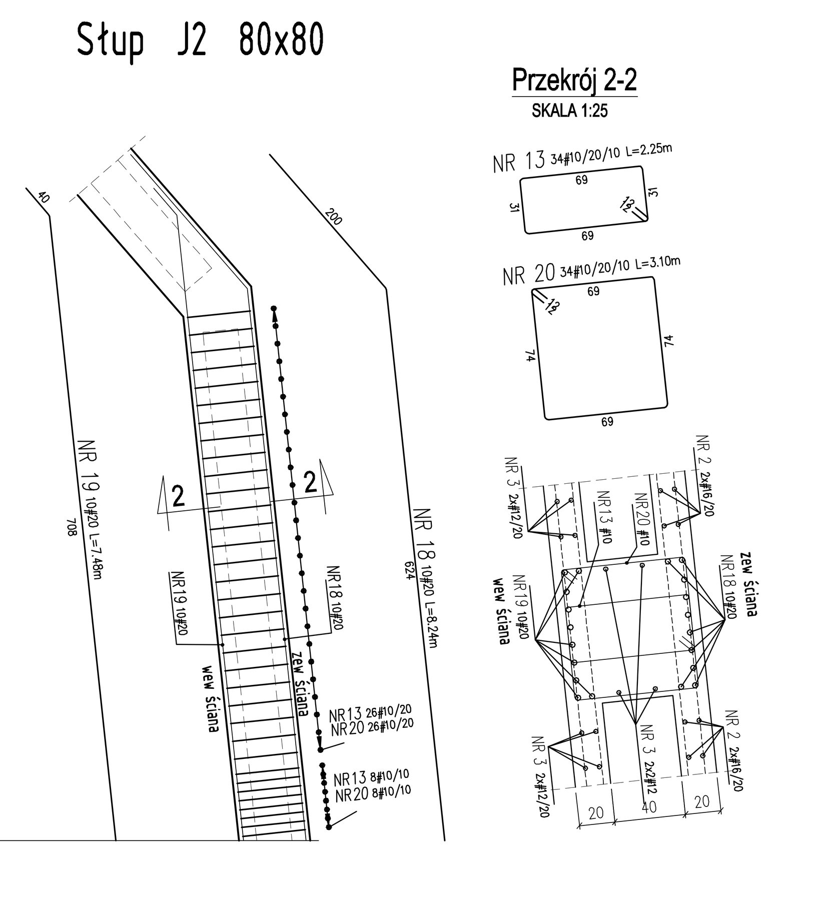

Wykaz stali

POZ.	#[mm]	Szt.	L[m]	10	12	16	20	25	UWAGI..
1	10	300	L= 2.00	599.40					potrz rysunek
2	16	1	mb= 2100.00			2100.00			mb
3	12	1	mb= 5400.00		5400.00				mb
4	12	650	L= 1.45		942.50				potrz rysunek
5	10	15	L= 2.70	40.46					potrz rysunek
6	10	15	L= 1.92	28.73					potrz rysunek
7	20	10	8.96				89.55		potrz rysunek
8	10	33	2.94	97.02					potrz rysunek
9	12	13	4.00		52.00				pret prosty
10	20	9	6.00				54.00		pret prosty
11	10	33	1.96	64.81					potrz rysunek
12	12	14	4.00		56.00				pret prosty
13	10	34	2.25	76.50					potrz rysunek
14	20	10	6.00				60.00		pret prosty
15	10	33	3.04	100.32					potrz rysunek
16	20	10	8.41				84.15		potrz rysunek
17	10	41	2.25	92.25					potrz rysunek
18	20	10	8.24				82.41		potrz rysunek
19	20	10	7.48				74.84		potrz rysunek
20	10	34	3.10	105.54					potrz rysunek
21	20	10	8.28				82.75		potrz rysunek
22	10	47	2.25	105.75					potrz rysunek
23	10	34	2.25	76.50					potrz rysunek
24	10	47	3.10	145.89					potrz rysunek
25	10	73	4.78	348.72					potrz rysunek
26	12	96	3.30		316.51				potrz rysunek
27	25	12	8.76					105.14	potrz rysunek
28	10	41	3.10	127.26					potrz rysunek
29	10	300	L= 2.30	691.20					potrz rysunek
30	25	10	8.52					85.21	potrz rysunek
31	20	10	7.76				77.64		potrz rysunek
32	10	34	3.10	105.54					potrz rysunek
33	12	50	3.72		185.80				potrz rysunek
34	10	50	3.30	165.20					potrz rysunek
35	25	10	9.09					90.85	potrz rysunek
			[m]	2971.08	6952.81	2100.00	605.34	281.20	suma dlugosci
			[kg/m]	0.617	0.888	1.58	2.47	3.85	ciezar jedn.
			[kg]	1833.15	6174.10	3318.00	1495.19	1082.64	ciezar sum.
			[kg]			13903.08			ciezar calk.

BETON : C30/37 (B37)
BETON : klasa ekspozycji XF4
STAL: Rb500W lub B500SP EPSTAL
Otulina 5,0cm zew oraz 3,0cm wew

Dopuszcza sie wykonanie otworów maksymalnie o średnicy 20cm bądź bokach max 20x20cm w ilości 1szt/1m2 powierzchni ściany (a jednocześnie nie więcej niż 4szt/10m2 powierzchni) bez konieczności powiadamiania konstruktora, pod warunkiem że NIE są one zlokalizowane w strefie podporowej. Przypadki nie spełniające kryteriów należy konsultować z konstruktorem.

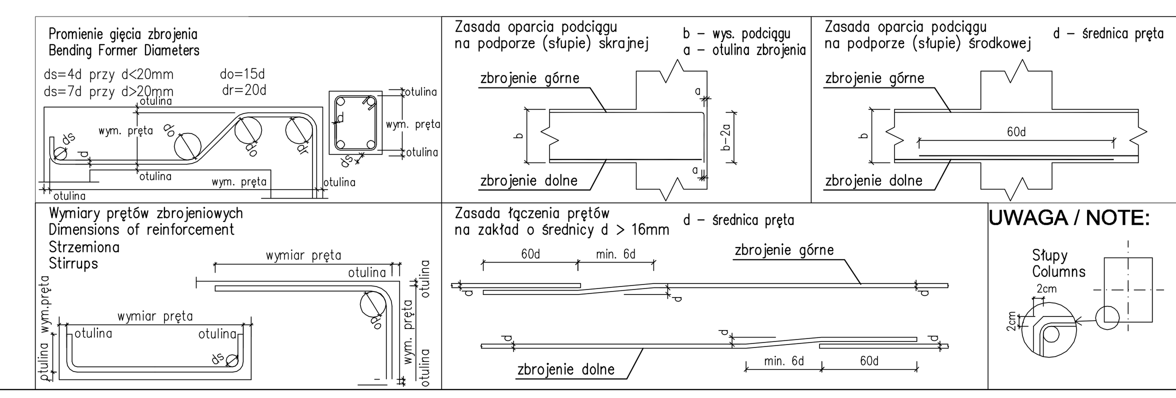

TEMAT: MAUZOLEUM MARTYROLOGII WSI POLSKICH WRAZ Z ZAGOSPODAROWANIEM TERENU

LOKALIZACJA: MICHNIÓW, DZIAŁKI NR EW. 297,298,299,300,301,302

INWESTOR: MUZEUM WSI KIELECKIEJ, UL. JANA PAWŁA II 6, 25-025 KIELCE

GENERALNY PROJEKTANT: NIZIO DESIGN INTERNATIONAL, MIROSŁAW NIZIO, UL. INŻYNIERSKA 3 / 4, 03-410 WARSZAWA

KONSTRUKCJA: KOC PROJEKT, zbyszek_koc@koc-projekt.com.pl, 05-091 Ząbki, ul. Sikorskiego 53a, tel. (22) 211 14 61, kom. 504 035 566

PROJEKTANCI:	PODPIS:
inż. Zbigniew Koc upr. nr MAZ/0129/PWOK/06	
ZESPÓŁ PROJEKTOWY:	
inż. Justyna Połczyńska	
inż. Jarosław Korczak	
SPRAWDZAJĄCY:	
mgr inż. Cezary Koc upr. nr MAZ/0134/PWOK/06	

FAZA PROJEKTU: PROJEKT BUDOWLANO-WYKONAWCZY

TREŚĆ RYSUNKU: Zbrojenie ścian w bud H

SKALA:			DATA:	
1:100 1:50 1:25			31-07-2009	
TEMAT:	BRANŻA:	GRUPA:	NR RYS.:	REWIZJA:
MWP	K	01	41	01